Dichtungsempfehlung BEL344xxx

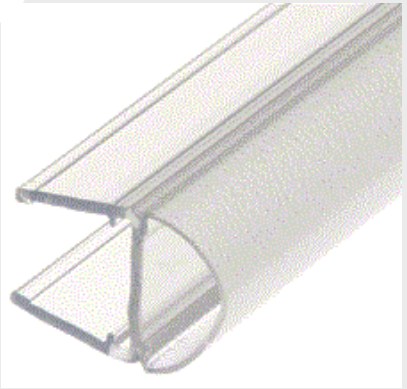

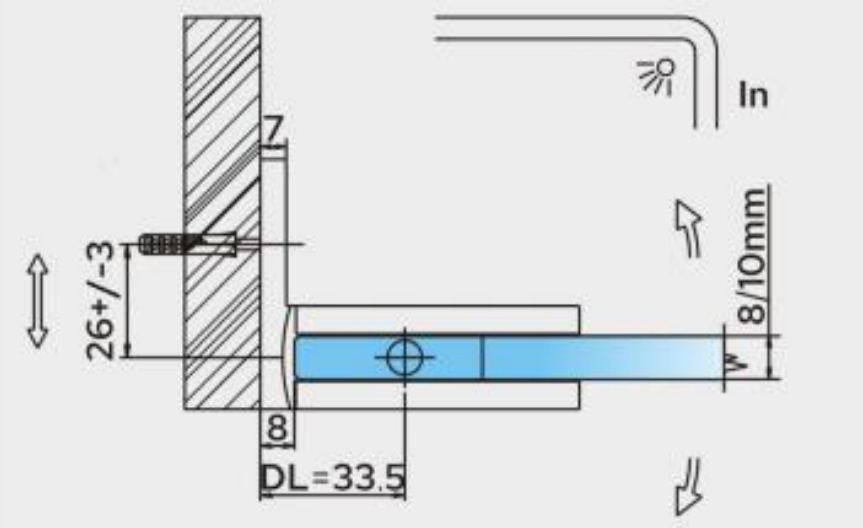

Glasdicke	Artikelnummer Dichtung
8 mm	PCR8 bzw. PCR82M
10 mm	PCR10

CRL
A CRH COMPANY